casselin	Bain-marie double avec vanne de vidange	Version : CBMDV0318
	Référence : CBMDV	

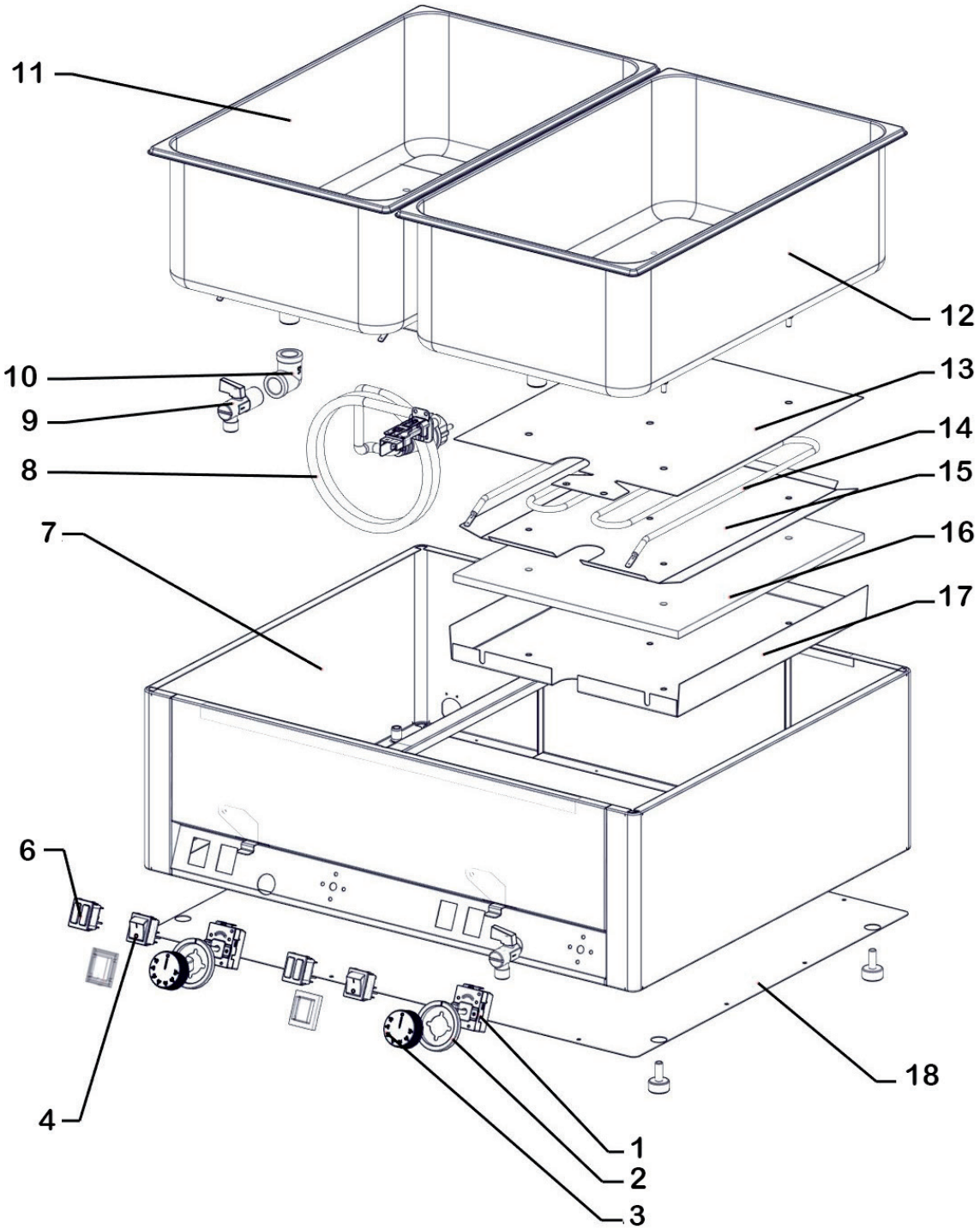

casselin	Bain-marie double avec vanne de vidange Référence : CBMDV	Version : CBMDV0318

N° pièce	Description pièce	Référence
1	Thermostat de régulation	0317BMDV1
2	Embase bouton thermostat	0317CA3010
3	Bouton thermostat	0317CA3011
4	Interrupteur	0317CCF18
6	Voyant lumineux	0317FP1329
7	Base	0317BMDV7
8	Cable d'alimentation	0317BMDV8
9	Vanne de vidange	0317BMDV9
10	Coude de vanne de vidange	0317BMDV10
11	Cuve gauche	0317BMDV11
12	Cuve droite	0317BMDV12
13	Plaque supérieure	0317BMDV13
14	Résistance	0317BMDV14
15	Plaque inférieure	0317BMDV15
16	Plaque d'isolation	0317BMDV16
17	Cache	0317BMDV17
18	Plaque inférieure	0317BMDV18